2023年4月1日現在
As of April 1, 2023

餅ヶ浜 Mochigahama

APU線通過予定時刻表 APU Line Timetable

全日 登校日および休校日（毎日同じダイヤで運行） Daily School Day & No School

行先	別府駅前行 For Beppu Station	行先
番号 NO	50	番号 NO
7	35	7
8	05 35 50 (赤＝休校日のみ運行) (Red= Only No School)	8
9	05 20 35 50	9
10	05 20 35 50	10
11	05 20 35 50	11
12	05 20 35 50	12
13	05 20 35 50	13
14	05 20 35 50	14
15	05 20 35 50	15
16	05 20 35 50	16
17	05 25 40 50	17
18	10 25 40 50	18
19	05 25 40 55	19
20	10 25 45	20
21	05 25 45	21
22	05 25 50	22

赤＝休校日のみ運行　Red＝ Only No School

◆nimocaカードご利用以外のお客様は、乗車地確認のため、整理券をお取り下さい。
◆APU線は、一般の方もご利用頂けます。

In order to establish where you boarded the bus,
We ask those persons who do not use nimoca cards to Please take the number paper!

大分交通㈱別府営業所　Oitakotsu.Co,Ltd.
（Tel）0977-67-1331　（パソコン）http://www.oitakotsu.co.jp　（携帯）http://www.oitakotsu.co.jp/sp/

路線図 Bus Map

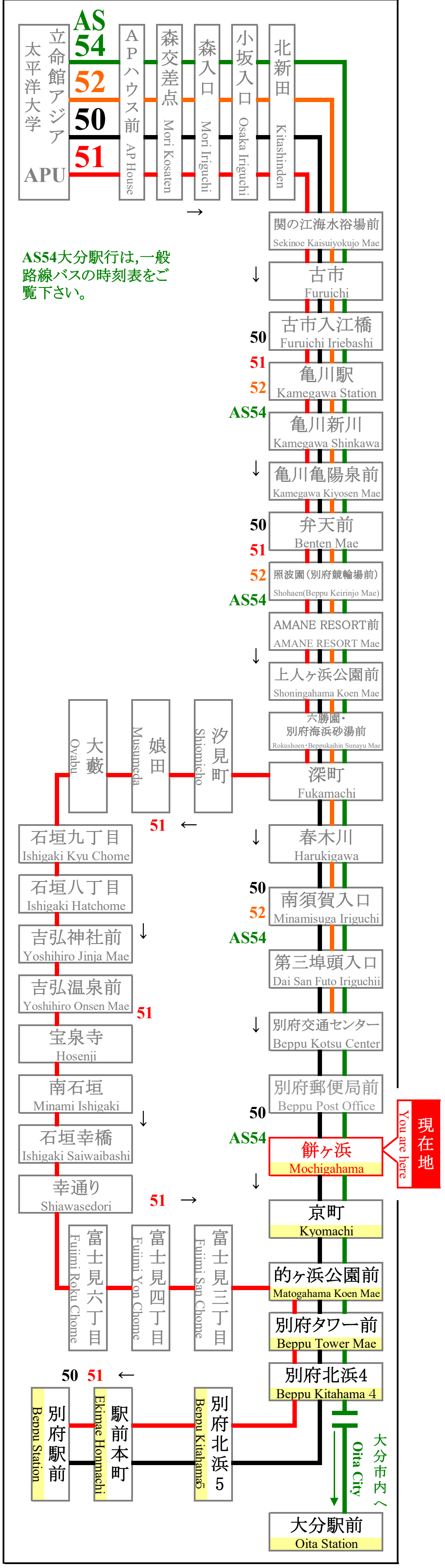
立命館アジア太平洋大学
APU
AS 54
52
50
51
APハウス前 AP House
森交差点 Mori Kosaten
森入口 Mori Iriguchi
小坂入口 Osaka Iriguchi
北新田 Kitashinden
→
関の江海水浴場前 Sekinoe Kaisuiyokujo Mae
↓
古市 Furuichi
50 51 52 AS54
古市入江橋 Furuichi Iriebashi
亀川駅 Kamegawa Station
亀川新川 Kamegawa Shinkawa
↓
亀川亀陽泉前 Kamegawa Kiyosen Mae
50 51 52 AS54
弁天前 Benten Mae
照波園(別府競輪場前) Shohaen(Beppu Keirinjo Mae)
AMANE RESORT前 AMANE RESORT Mae
↓
上人ヶ浜公園前 Shoningahama Koen Mae
六勝園・別府海浜砂湯前 Rokushoen・Beppukaihin Sunayu Mae
深町 Fukamachi
汐見町 Shiomicho
娘田 Musumeda
大藪 Oyabu
51 ←
石垣九丁目 Ishigaki Kyu Chome
石垣八丁目 Ishigaki Hatchome
吉弘神社前 Yoshihiro Jinja Mae
↓
吉弘温泉前 Yoshihiro Onsen Mae
51
宝泉寺 Hosenji
南石垣 Minami Ishigaki
↓
石垣幸橋 Ishigaki Saiwaibashi
幸通り Shiawasedori
51 →
富士見六丁目 Fujimi Roku Chome
富士見四丁目 Fujimi Yon Chome
富士見三丁目 Fujimi San Chome
↓
春木川 Harukigawa
50 52 AS54
南須賀入口 Minamisuga Iriguchi
第三埠頭入口 Dai San Futo Iriguchi
↓
別府交通センター Beppu Kotsu Center
別府郵便局前 Beppu Post Office
50 AS54
餅ヶ浜 Mochigahama
現在地 You are here
↓
京町 Kyomachi
的ヶ浜公園前 Matogahama Koen Mae
別府タワー前 Beppu Tower Mae
別府北浜4 Beppu Kitahama 4
50 51 ←
別府駅前 Beppu Station
駅前本町 Ekimae Honmachi
別府北浜5 Beppu Kitahama5
大分市内へ Oita City
大分駅前 Oita Station

AS54大分駅行は，一般路線バスの時刻表をご覧下さい。

APU線の運行状況をリアルタイムでお届けします

http://www.oitakotsu.co.jp/apu/

バスどこAPU

2023年度 APU線運行スケジュール　APU line bus schedule

登 ＝ 登校日ダイヤ　S ＝ School Day　休 ＝ 休校日ダイヤ　N ＝ No School

4月 April

日 S	月 M	火 T	水 W	木 T	金 F	土 S
						1 休 N
2 休 N	3 休 N	4 休 N	5 休 N	6 休 N	7 休 N	8 休 N
9 休 N	10 登 S	11 登 S	12 登 S	13 登 S	14 登 S	15 休 N
16 休 N	17 登 S	18 登 S	19 登 S	20 登 S	21 登 S	22 休 N
23 休 N	24 登 S	25 登 S	26 登 S	27 登 S	28 登 S	29 休 N
30 休 N						

5月 May

日 S	月 M	火 T	水 W	木 T	金 F	土 S
	1 登 S	2 登 S	3 登 S	4 登 S	5 登 S	6 休 N
7 休 N	8 登 S	9 登 S	10 登 S	11 登 S	12 登 S	13 休 N
14 休 N	15 登 S	16 登 S	17 登 S	18 登 S	19 登 S	20 休 N
21 休 N	22 登 S	23 登 S	24 登 S	25 登 S	26 登 S	27 休 N
28 休 N	29 登 S	30 登 S	31 登 S			

6月 June

日 S	月 M	火 T	水 W	木 T	金 F	土 S
				1 休 N	2 休 N	3 休 N
4 休 N	5 休 N	6 休 N	7 登 S	8 登 S	9 登 S	10 休 N
11 休 N	12 登 S	13 登 S	14 登 S	15 登 S	16 登 S	17 休 N
18 休 N	19 登 S	20 登 S	21 登 S	22 登 S	23 登 S	24 休 N
25 休 N	26 登 S	27 登 S	28 登 S	29 登 S	30 登 S	

7月 July

日 S	月 M	火 T	水 W	木 T	金 F	土 S
						1 休 N
2 休 N	3 登 S	4 登 S	5 登 S	6 登 S	7 登 S	8 休 N
9 休 N	10 登 S	11 登 S	12 登 S	13 登 S	14 登 S	15 休 N
16 休 N	17 登 S	18 登 S	19 登 S	20 登 S	21 登 S	22 休 N
23 休 N	24 登 S	25 登 S	26 登 S	27 登 S	28 登 S	29 休 N
30 休 N	31 登 S					

8月 August

日 S	月 M	火 T	水 W	木 T	金 F	土 S
		1 登 S	2 登 S	3 休 N	4 休 N	5 休 N
6 休 N	7 休 N	8 休 N	9 休 N	10 休 N	11 休 N	12 休 N
13 休 N	14 休 N	15 休 N	16 休 N	17 休 N	18 休 N	19 休 N
20 休 N	21 休 N	22 休 N	23 休 N	24 休 N	25 休 N	26 休 N
27 休 N	28 休 N	29 休 N	30 休 N	31 休 N		

9月 September

日 S	月 M	火 T	水 W	木 T	金 F	土 S
					1 休 N	2 休 N
3 休 N	4 休 N	5 休 N	6 休 N	7 休 N	8 休 N	9 休 N
10 休 N	11 休 N	12 休 N	13 休 N	14 休 N	15 休 N	16 休 N
17 休 N	18 休 N	19 休 N	20 休 N	21 休 N	22 休 N	23 休 N
24 休 N	25 休 N	26 休 N	27 休 N	28 休 N	29 休 N	30 休 N

10月 October

日 S	月 M	火 T	水 W	木 T	金 F	土 S
1 休 N	2 休 N	3 休 N	4 登 S	5 登 S	6 登 S	7 休 N
8 休 N	9 登 S	10 登 S	11 登 S	12 登 S	13 登 S	14 休 N
15 休 N	16 登 S	17 登 S	18 登 S	19 登 S	20 登 S	21 休 N
22 休 N	23 登 S	24 登 S	25 登 S	26 登 S	27 登 S	28 休 N
29 休 N	30 登 S	31 登 S				

11月 November

日 S	月 M	火 T	水 W	木 T	金 F	土 S
			1 登 S	2 登 S	3 登 S	4 休 N
5 休 N	6 登 S	7 登 S	8 登 S	9 登 S	10 登 S	11 休 N
12 休 N	13 登 S	14 登 S	15 登 S	16 登 S	17 登 S	18 休 N
19 休 N	20 登 S	21 登 S	22 登 S	23 登 S	24 登 S	25 休 N
26 休 N	27 休 N	28 休 N	29 登 S	30 登 S		

12月 December

日 S	月 M	火 T	水 W	木 T	金 F	土 S
					1 登 S	2 休 N
3 休 N	4 登 S	5 登 S	6 登 S	7 登 S	8 登 S	9 休 N
10 休 N	11 登 S	12 登 S	13 登 S	14 登 S	15 登 S	16 休 N
17 休 N	18 登 S	19 登 S	20 登 S	21 登 S	22 登 S	23 休 N
24 休 N	25 休 N	26 休 N	27 休 N	28 休 N	29 休 N	30 休 N
31 休 N						

2024 1月 January

日 S	月 M	火 T	水 W	木 T	金 F	土 S
	1 休 N	2 休 N	3 休 N	4 休 N	5 休 N	6 休 N
7 休 N	8 登 S	9 登 S	10 登 S	11 登 S	12 登 S	13 休 N
14 休 N	15 登 S	16 登 S	17 登 S	18 登 S	19 登 S	20 休 N
21 休 N	22 登 S	23 登 S	24 登 S	25 登 S	26 登 S	27 休 N
28 休 N	29 登 S	30 登 S	31 登 S			

2月 February

日 S	月 M	火 T	水 W	木 T	金 F	土 S
				1 登 S	2 登 S	3 休 N
4 休 N	5 登 S	6 登 S	7 登 S	8 休 N	9 休 N	10 休 N
11 休 N	12 休 N	13 休 N	14 休 N	15 休 N	16 休 N	17 休 N
18 休 N	19 休 N	20 休 N	21 休 N	22 休 N	23 休 N	24 休 N
25 休 N	26 休 N	27 休 N	28 休 N	29 休 N		

3月 March

日 S	月 M	火 T	水 W	木 T	金 F	土 S
					1 休 N	2 休 N
3 休 N	4 休 N	5 休 N	6 休 N	7 休 N	8 休 N	9 休 N
10 休 N	11 休 N	12 休 N	13 休 N	14 休 N	15 休 N	16 休 N
17 休 N	18 休 N	19 休 N	20 休 N	21 休 N	22 休 N	23 休 N
24 休 N	25 休 N	26 休 N	27 休 N	28 休 N	29 休 N	30 休 N
31 休 N						